# Ficha Técnica Farol Ornamental SULED

## Descripción Técnica

- Fuente de luz LED: CREE XP-G2 3535.
- Cantidad de LED: 28 piezas.
- Tensión de entrada (V): 100V – 240V.
- Flujo Luminoso: 5800 lúmenes.
- Potencia de la lámpara (W): 60W.
- Eficiencia: > 94 lm/w.
- CRI (Ra): > 70.
- Temperatura de color: 4000K.
- Numero de módulos LED: 1.
- Temperatura de trabajo (°): - 40 - +55.
- IP óptico IP66, IP eléctrico: IP65.
- Factor de potencia: > 95%.
- Driver: Mean Well.
- Cumple con DS.43 (opcional en 3000K).

## Material

Carcasa de aluminio fundido a presión, Cubierta de chapa de aluminio, Tecnología de doble difusor fotométrico, Cena de cristal templado blanco, Carcasa de lámpara sellada.

## Dimensiones

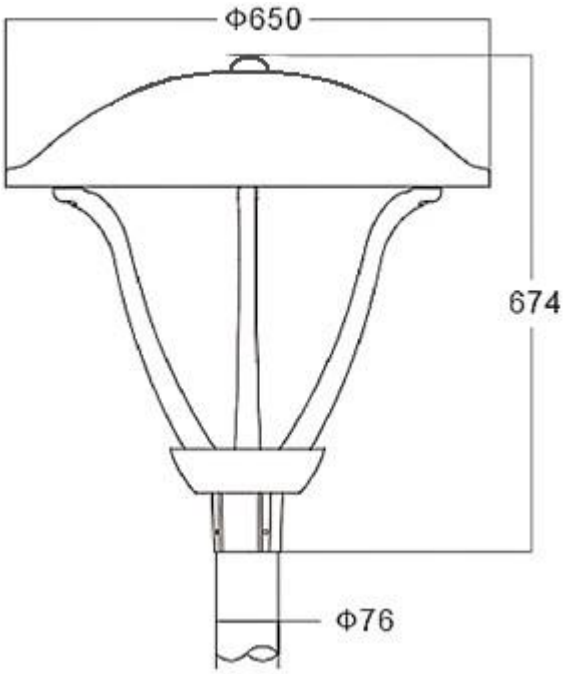


Peso luminaria: 12.5 kg.

SEC
0000000240597

## Aplicación

- Plazas y zonas peatonales
- Creación de ambientes
- Parques
- Alumbrado funcional y urbano
- Carreteras y calles urbanas
- Grandes áreas
- Calles residenciales
- Parkings
- Jardines
- Rutas para bicicleta